Regione Piemonte
Città Metropolitana di Torino

Comune di Almese

PRGC

Piano Regolatore Generale Comunale

AGGIORNAMENTO ELABORATO CARTOGRAFICO

AI SENSI DELL'ART. 17 COMMA 12 - LETT. A DELLA L.R. 56/77 E S.M.I.

7 / C

AZZONAMENTO

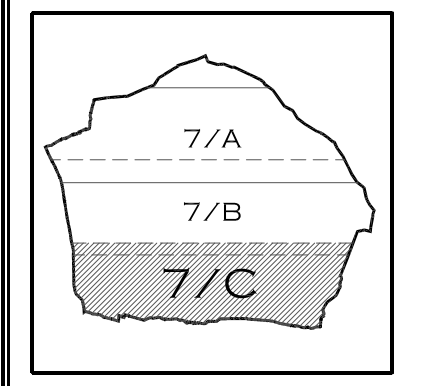

IL SEGRETARIO COMUALE
Dott. Di Monte Pietrantonio

Ufficio Tecnico Comunale:
Arch. Marina Dolfini

IL SINDACO
Ombretta Bertolo

L'ASSESSORE ALL'URBANISTICA
Dott. Claudio Piacenza

Elaborazione cartografica a cura di:
Arch. Raffaella Ghiggia

SCALA 1 : 2.000

allegato alla delibera del Consiglio Comunale n. _______ del_______

LEGENDA

Tavola_A*	Centro Storico
A	Antichi Nuclei
AS	Area turistico-sportiva
B	Aree residenziali di completamento in zona collinare
BEc	Aree residenziali di completamento in zona collinare ad edificazione condizionata
B1	Aree residenziali di completamento in zona precollinare
B1Ec	Aree residenziali di completamento in zona precollinare ad edificazione condizionata
B2	Aree residenziali di completamento a volumetria consolidata
B2Ec	Aree residenziali di completamento a volumetria consolidata ad edificazione condizionata
C	Aree residenziali di completamento
C*	Aree residenziali di nuovo impianto
C1*	Area residenziale e terziaria di nuovo impianto
D1	Aree industriali ampiamente edificate
D2	Aree industriali inedificate di nuovo impianto
D3	Aree industriali totalmente edificate
D3.1	Aree industriali e commerciali
EB1	Annucleamenti rurali abbandonati, da recuperare alle moderne funzioni di residenza
EB2	Annucleamenti rurali assoggettati alla zona IIIb2
EB3	Annucleamenti rurali assoggettati alla zona IIIb3
EC	Annucleamenti commerciali
E1	Aree agricole assoggettate dal vincolo idrogeologico e dalla zona IIIa
E2	Aree agricole assoggettate dal vincolo idrogeologico
E3	Aree agricole in zone collinari
E4	Aree agricole in zone precollinari
E10	Aree agricole con pericolosità geomorfologica da media a molto elevata in classe IIIa (vedi legenda carta di sintesi)
FV	Aree di rispetto ambientale
H	Aree artigianali
H*	Aree artigianali innovative
S	Spazi pubblici esistenti
SP	Spazi pubblici in progetto
GUp	Strade urbane principali
GUs	Strade urbane secondarie
GEv	Strade extraurbane vicinali
GEp	Strade extraurbane principali
GEc	Strade extraurbane comunali
🟦	Corsi d'acqua
⬚	Limite aree soggette a PEC obbligatorio
⬚	Perimetro comunale
⬚	Perimetro di tavola
⬚	Perimetrazione Zona A1
Vpr	Verde Privato
_3a	Porzioni di territorio in classe IIIa
_3b2	Porzioni di territorio in classe IIIb2
_3b3	Porzioni di territorio in classe IIIb3
ES	Aree destinate ad impianti ricreativi, sportivi e tempo libero
▥	Potenziamento del servizio idrico integrato

VINCOLI

⬚	Fascia di rispetto di 150 metri da fiumi, torrenti e corsi d'acqua (D.lgs 42/2004 - art. 142 "Aree tutelate per legge" comma 1 lett. c)
⬚	Territori percorsi o danneggiati dal fuoco (D.lgs 42/2004 - art. 142 "Aree tutelate per legge" comma 1 lett. g)
☐	Zone gravate da usi civici (D.lgs 42/2004 - art. 142 "Aree tutelate per legge" comma 1 lett. h)
F	Zone di interesse archeologico (D.lgs 42/2004 - art. 142 "Aree tutelate per legge" comma 1 lett. m)
▧	Zone di interesse archeologico Art. 10 D.lgs. 42/2004
▨	Zone di interesse archeologico Art. 45 D.lgs. 42/2004
_fc	Aree vincolo cimiteriale
Zona 2 Zona 3	Area soggetta a vincolo idrogeologico (R.D. 3267/23)
⬚	Limite fascia di rispetto beni ambientali
_f_	Fasce di rispetto stradali
PZ	Fasce di rispetto di prese idriche

S. Mauro
Zona 3
Garavello
Tetti Montabone
Tetti Dora
Grange
Crivella
Pansone
MILANERE
Benne
Case Nuove
Trucco
Castelletto
Via Avigliana
Via Romana
Via Rivette
Via Dora
Via della Michela
Via Levata
Via Drubiaglio
Via Pansone
Via Torino
Via Canossa
Via Tetti Montabone
Via Castelletto
Via della Chiesa
Via Grange
Via Crivella
Lago Tre Palù
ACQUA
Tavola_A*